O-ATE2030

Mezzo ombrellone made in Italy struttura in legno con telo rettangolare 2x3 metri.

Palo	Legno KOTÒ - Ø 57mm
Stecche	Intercambiabili legno KOTÒ - 40x20 mm
Trattamento legno	Vernici ad acqua
Telo*	- 100% acrilico 300 gr - acrilico resinato 390 gr
Balza	Disponibile con o senza balza
Apertura-Chiusura	Carrucola
Base	Non inclusa

** Gli ombrelloni Danieli si distinguono per la qualità della lavorazione artigianale e dei materiali scelti. Utilizziamo solo tessuti composti da fibra acrilica per garantire solidità alla luce, permeabilità all'aria. Trattato con resine fluorcarboniche che garantiscono: la protezione antimacchia, l'idrorepellenza, la traspirabilità.*
La costruzione del tessuto 100% acrilico prevede una trama da 14 fili/cm ca. per un peso di 300 g/mq.
Per il tessuto acrilico resinato, caratterizzato da spalmatura con resine acriliche, è prevista una trama da 17fili/cm e il peso è di 390 gr/mq.

MADE IN ITALY

COLORE TELO ACRILICO RESINATO

ecrù

COLORI TELO 100% ACRILICO

ecrù | corda | giallo | testa di moro | tortora | bordeaux | verde foresta | nero | antracite

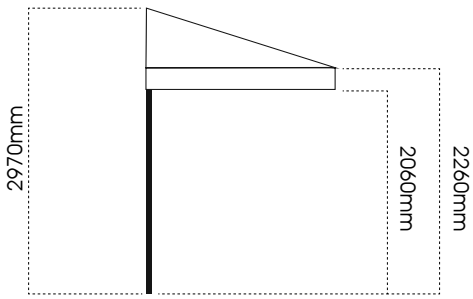

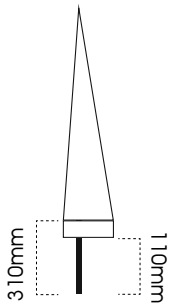

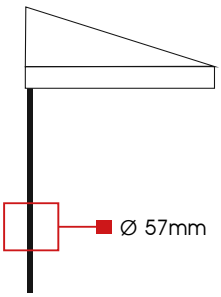

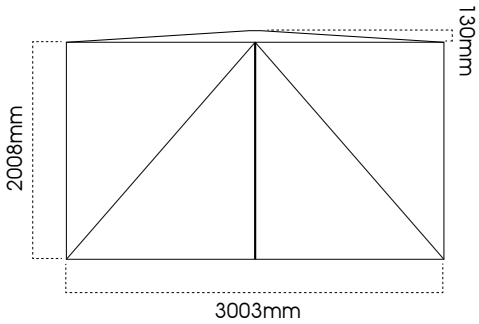

Danieli
OMBRELLONI DA ESTERNO

Via Mazzini, 34 36040 Brendola VI
0444 1241094 - info@danielihoreca.it
www.ombrellonidaesterno.it